記号(Mark)	改 変(Revision)	年月日(Date)	作図(Drawn)	承認(Approved)
△1				
△2				

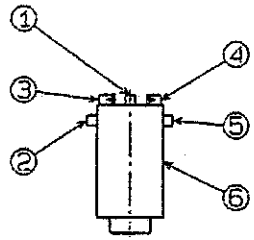

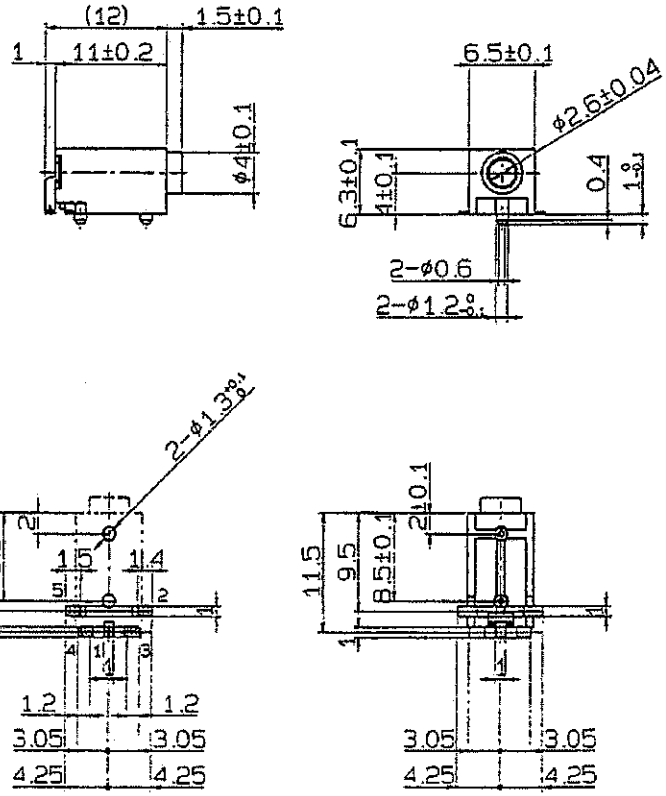

プリント基板半田付け部参考図 (公差±0.1mm)
Reference drawing of solder P.W.B.
(Tolerance ; ±0.1mm)

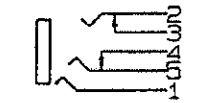

回路図 (Circuit)

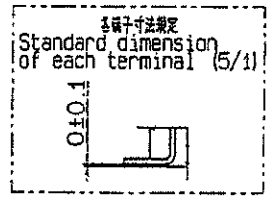

No.	部品名 (Name of part)	数量 (Q'ty)	材質 (Material)		部品仕様 (Specification)
6	本体 Body	1	PA46	黒 Black	UL94HB
5	可動端子R Resilient terminal R	1	C1720R	Agメッキ Ag plated	t0.2
4	固定端子B Non-resilient terminal B	1	C2680R	Agメッキ Ag plated	t0.25
3	固定端子A Non-resilient terminal A	1	C2680R	Agメッキ Ag plated	t0.25
2	可動端子T Resilient terminal T	1	C1720R	Agメッキ Ag plated	t0.25
1	アース端子 Ground terminal	1	C5210R	Agメッキ Ag plated	t0.25

備考 (Remarks)	部品番号 (Part No.)	弊社品番 (Product No.)
φ2.5 3極ジャック φ2.5 Jack (3-pole)		M02-815A0

承認 Approved	検図 Checked	製図 Designed	A3K	尺度 Scale	2/1 (5/1)	作成日 Date	1999. 6.23 K

SHOGYO INTERNATIONAL CORP.

#M02-815A0