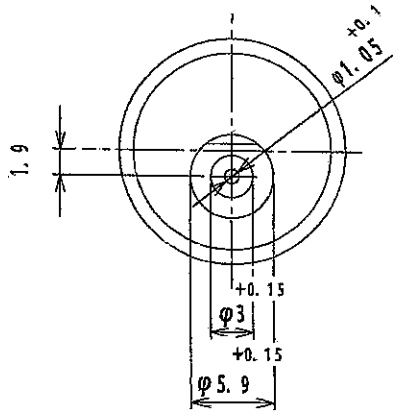

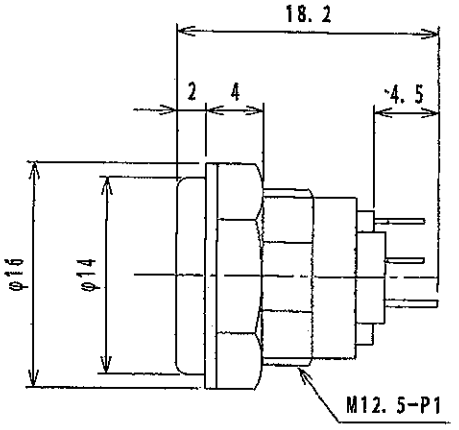

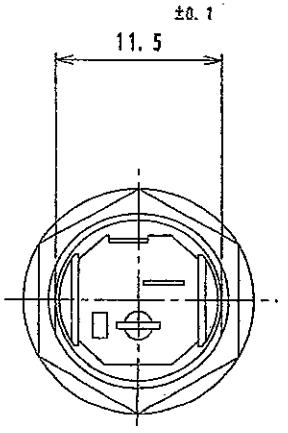

取付穴参考寸法
MOUNTING HOLE DIMENSION

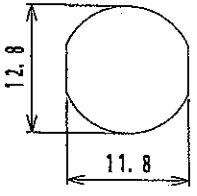

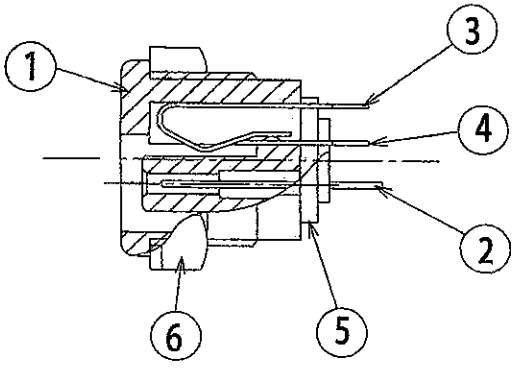

仕　様
SPECIFICATION

1. 定　格：DC13.5V　2A
RATING EIAJ RC5320A 電圧区分4 (JSBJ4)

2. 接触抵抗：30mΩ以下。
CONTACT RESITANCE:
30mΩ MAX.

3. 絶縁抵抗：DC500V／100MΩ以上。
INSULATION RESISTANCE:
DC500V/100MΩMIN.

4. 耐電圧　：AC500V　1分間。
WITHSTAND VOLTAGE:
AC500V 1MINUTE.

TOLERANCE	SCALE	DATE
±0.3	2/1	9/3/28

LET	PART NAME	MATERIAL	QTY	FINISH	NOTE
6	NUT ナット	PA	1		
5	INSULATOR 絶縁体	PF	1		
4	TERMINAL A 固定端子	BSR	1	Ag	
3	CONTACT SPRING 可動端子	PBS	1	Ag	
2	PIN センターピン	PBS	1	Sn	
1	BODY 本体	ABS	1		

SHOGYO INTERNATIONAL CORP.

#MJ-19