DIMENSIONS RANGE	TOLERANGE UNLESS SPECIFIED
0.5≤X<1	±0.1
1≤X≤6	±0.15
6<X≤18	±0.2
18<X≤50	±0.3

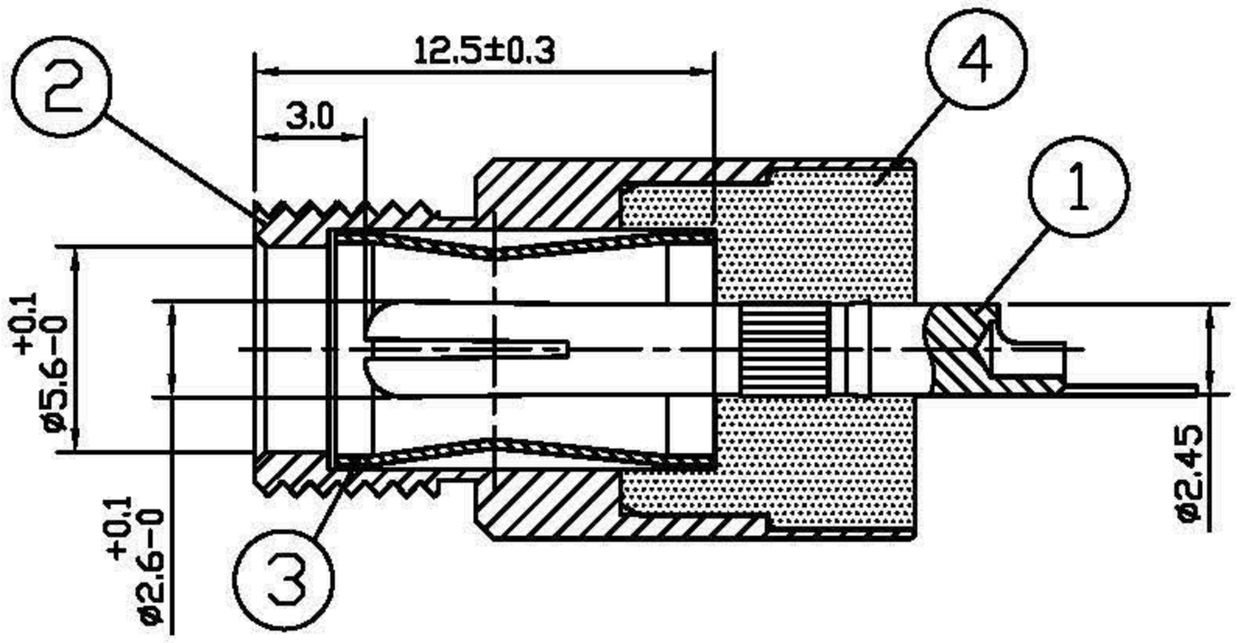

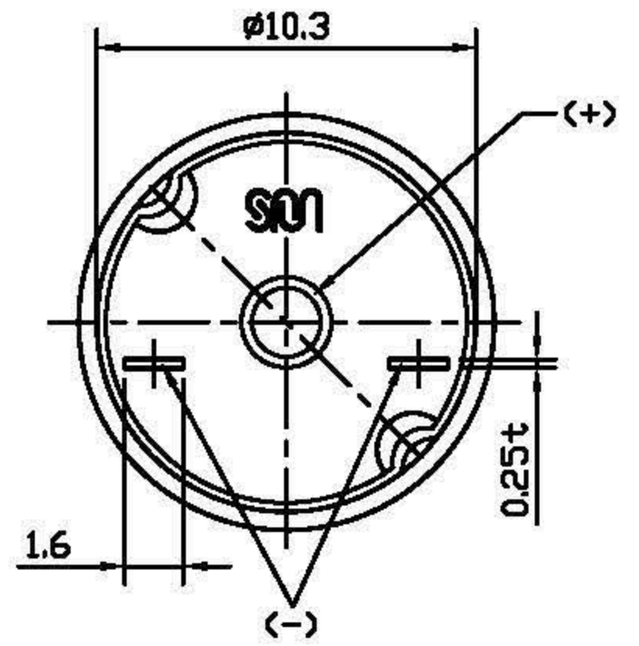

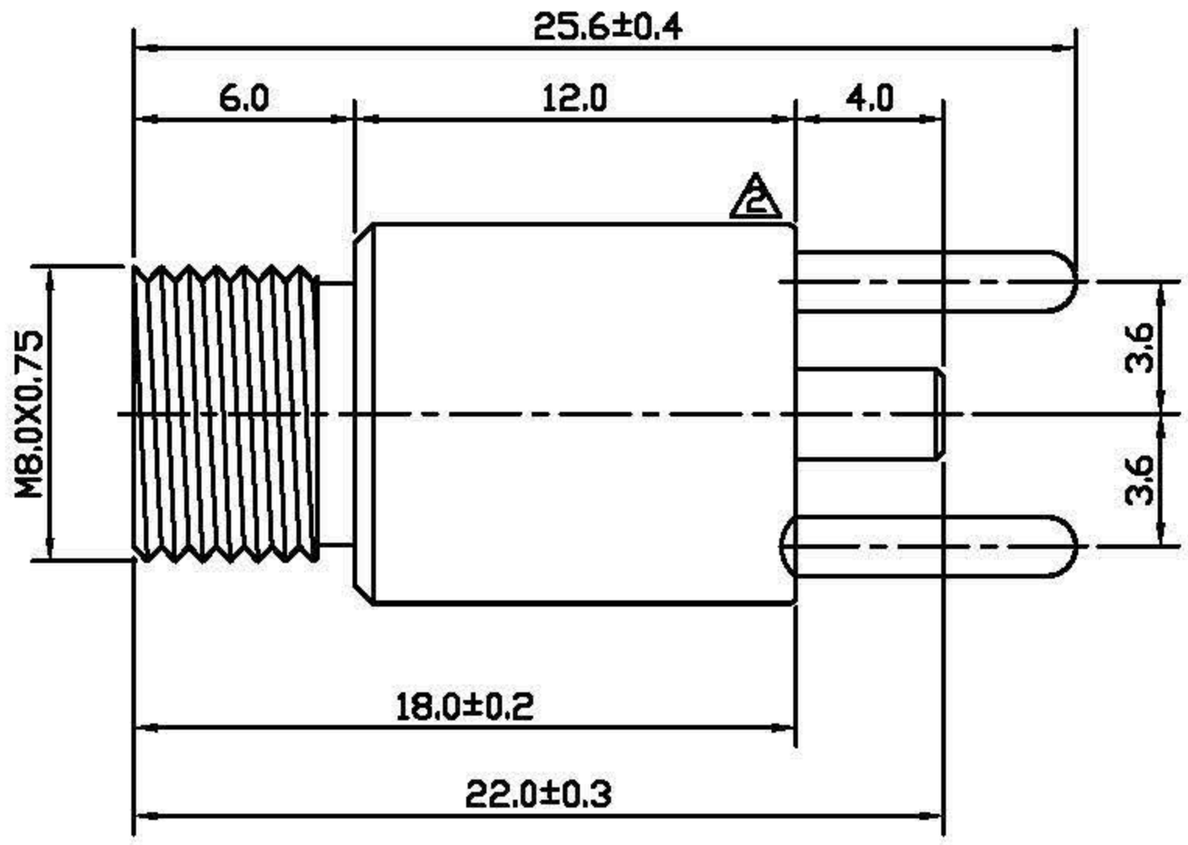

BOTTOM VIEW

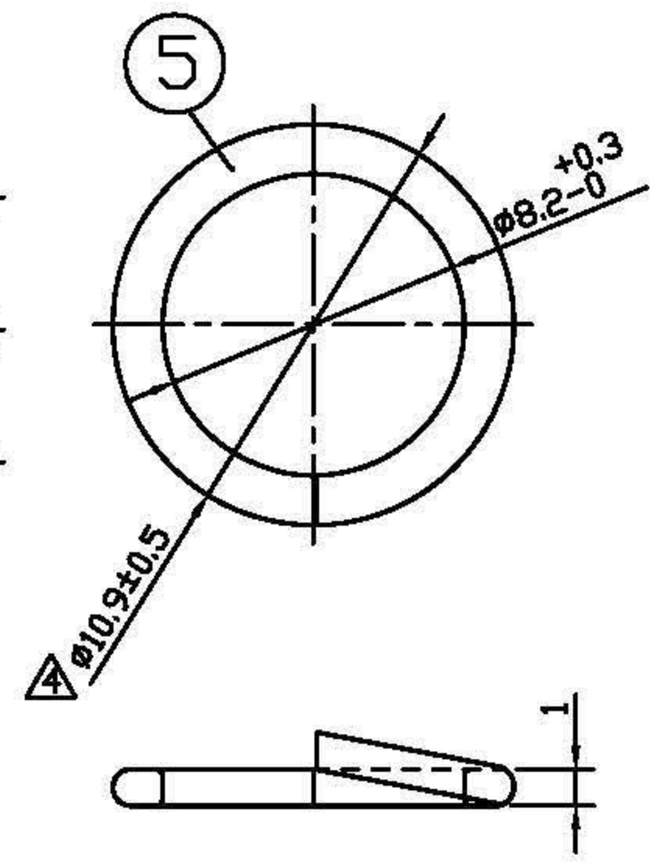

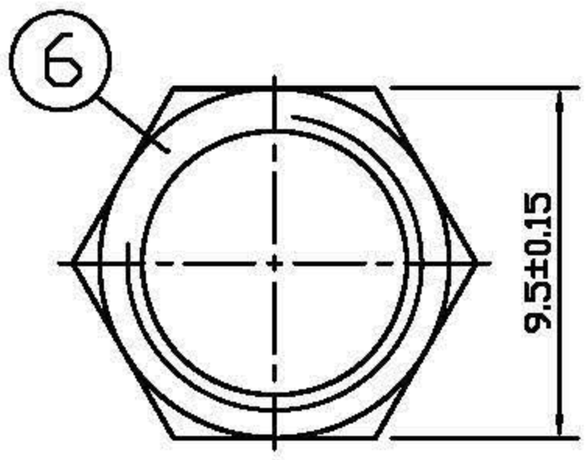

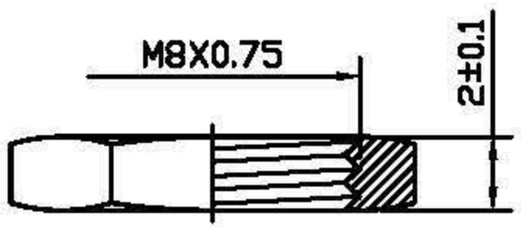

PIN: 159-081

RoHS

1. Dielectric Strength: AC 500V/1 minute
2. Insulation Resistance: 100MΩ or over (DC 500V)
3. Contact Resistance: 30mΩ or less
4. Extraction Force: 0.3 ~ 3Kg.
5. Rating: DC 24V 12A

	項目	圖面號碼	零件名稱	材料	處理	數量
⚠	6	119-135	螺帽	黃銅	鍍鎳	1
⚠	5	179-008	墊圈	鐵	鍍鎳	1
	4	190-089	塑膠塞	PBT	黑色	1
	3	170-236	□型彈片(-)	磷銅	鍍銀	1
	2	119-147	外管	黃銅	鍍鎳	1
	1	152-044	PIN(部溝)(+)	黃銅	鍍銀	1

數量 | 第三角法 | 模號

設計變更	日期	擔當				
⚠4 ø10.9 → ø10.9±0.5	2016.08.23	簡惠玲	單位	mm	比例	3/1
⚠3 設變圖面	2015.10.05	簡惠玲	材料		日期	
⚠2 增加R角	2012.05.21	簡惠玲	繪圖	陳佩君		2016.08.23
⚠1 附螺帽,墊圈	2010.02.24	簡惠玲	設計			
			核准			

品名: 5.5X2.5DC 面板母座 (180°, 圓形)

圖名: 組合成品圖

圖號: 655-153 REV 3

SHOGYO