DIMENSIONS RANGE	TOLERANGE UNLESS SPECIFIED
0.5≤X<1	±0.1
1≤X≤6	±0.15
6<X≤18	±0.2
18<X≤50	±0.3

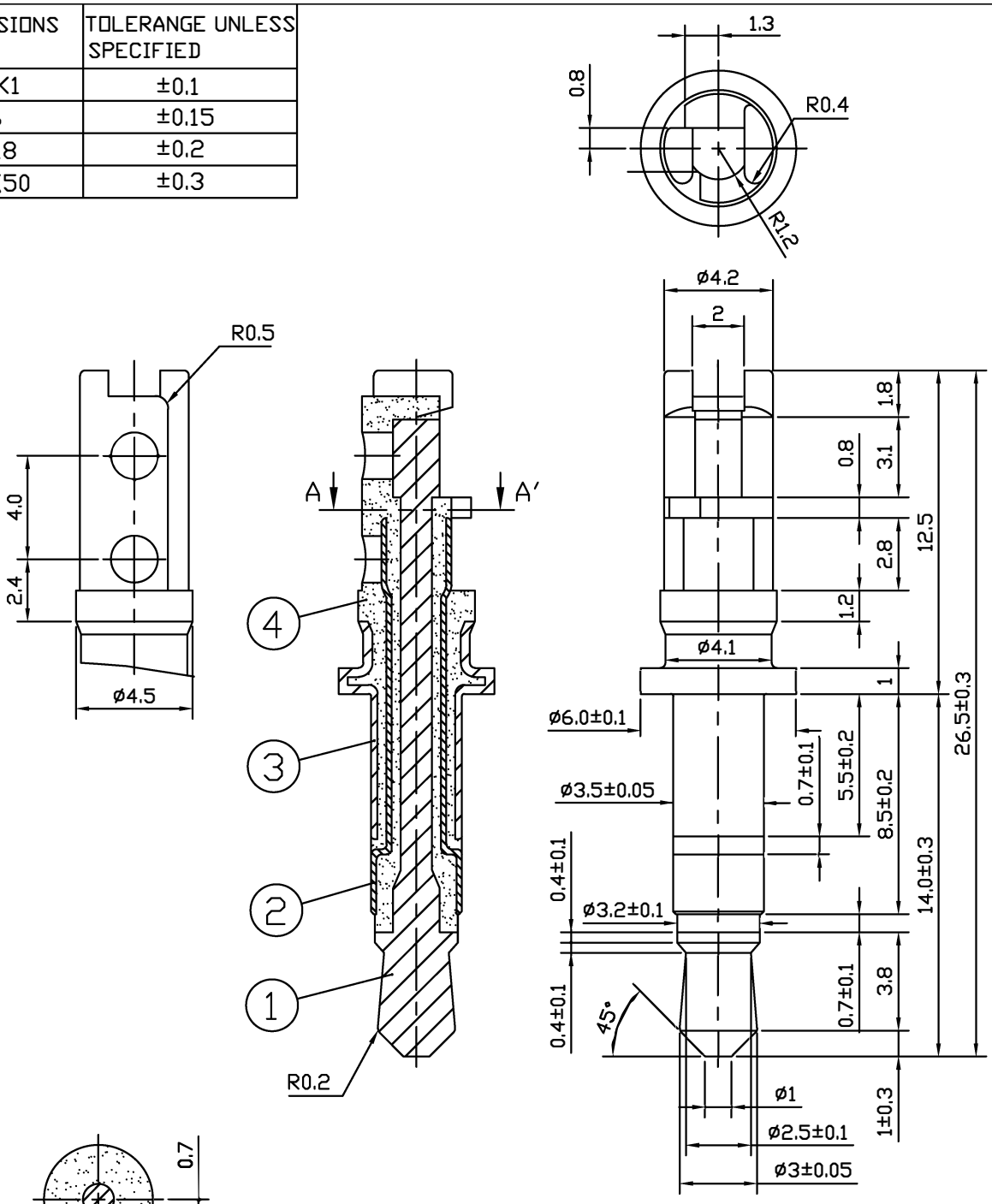

A-A′剖面

符合 Rohs 標準
1.Dielectric strength:AC 500V/1 minute
2.Insulation resistance: 100MΩ or over(DC 500V)
3.Contact resistance: 30mΩ or less

項目	圖面號碼	零件名稱	材料	處理	數量
3	4	絕緣體	POM/PP		
5 1	3 476-003	外管	黃銅	鍍鎳/金	1
2	2 173-009	中管	黃銅	鍍鎳/金	1
4	1 413-080	PIN	黃銅	鍍鎳/金	1

設計變更	日期	擔當						
5 176-007 → 476-003	2017.01.25	簡惠玲				數量		第三角法	模號
4 113-025 → 413-080	2017.01.25	簡惠玲	單位	mm	比例 4/1	品名	3.5立體插頭 (ø6邊,26.5L)S3560E2	
3 增加塑料 PP	2017.01.25	簡惠玲	材料		日期			
2 113-010 → 173-009	2016.08.03	簡惠玲	繪圖	陳佩君	2017.01.25	圖名	組合成品圖	
1 116-006 → 176-007	2004.12.20	簡惠玲	設計		2017.01.25			
			核准		2017.01.25	圖號	635-106	REV 5

SHOGYO