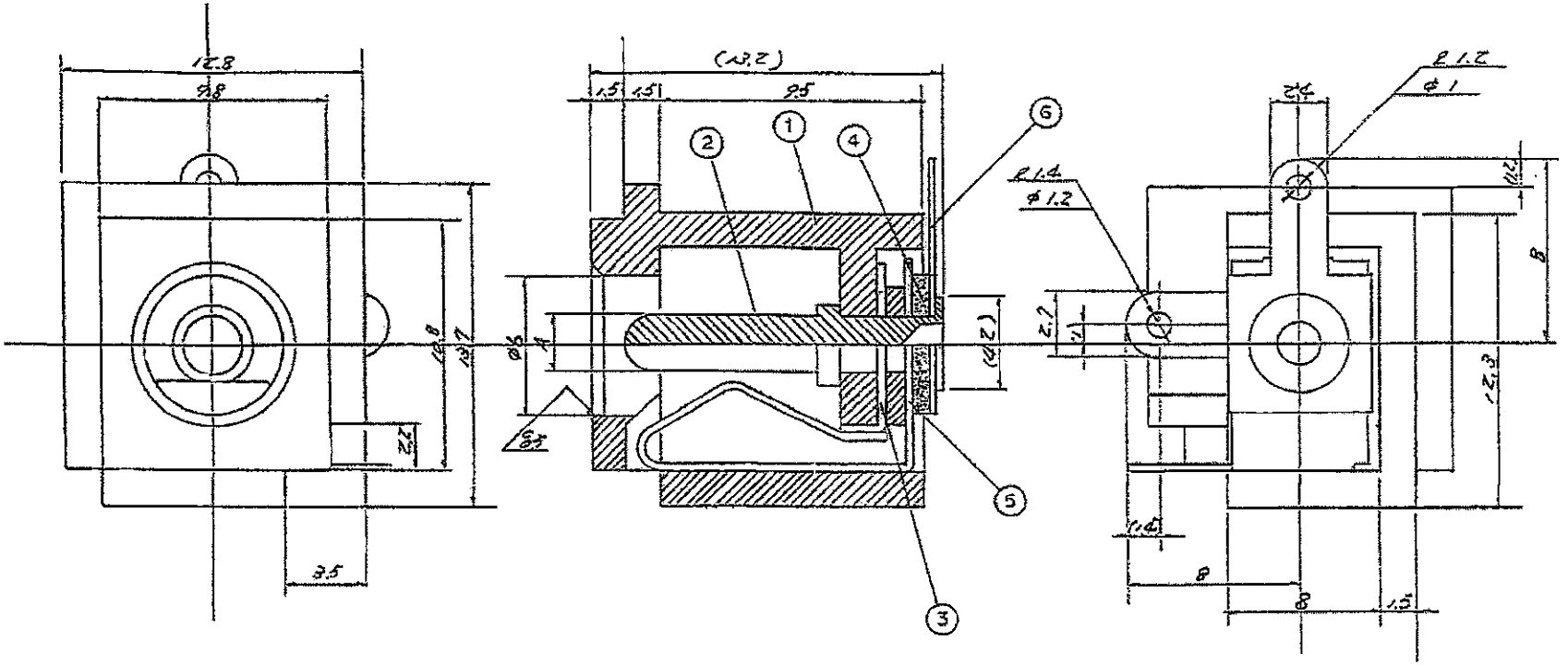

A. MJ-196. φ2 ±0.05

MJ-197. φ2.35 ±0.05

No	部品番号 PART No	品名 PART NAME	材質 MATERIAL	個数 QTY	処理 FINISH	備考 NOTE
6		端子 TERMINAL B	BSR-1/2H t=0.3	1	銀 Ag	
5		接触ﾊﾟﾈ CONTACT B	FAB-EH t=0.25	1	銀 Ag	
4		絶縁 INSULATOR	ﾍﾞｰﾗ PHENOLIC RESIN	1		
3		接片端子 TERMINAL A	BSR-1/2H t=0.3	1	銀 Ag	
2		ﾋﾟﾝ CONTACT A	BSBH	1	ﾆｯｹﾙ Ni	
1		本体 BODY	ABS樹脂 ABS RESIN	1		

SHOGYO INTERNATIONAL CORP.

#MJ-196 / MJ-197